Tomas para Cargas VE

Descripción



IP65 IK08

Ref. 81751 - Toma de Superficie Schuko para Carga de Vehículos Eléctricos

Ref. 81752 - Toma de Superficie Francesa para Carga de Vehículos Eléctricos

Características

Mecanismos en Termoplástico Técnico - material resistente y no conductor.

Tomas de Corriente Schuko y Francesa:
Características nominales: **16 A / 250 V ~**
Conexión de tornillo
Índice de protección: **IP65 / IK08**
En conformidad con las normas IEC 60884-1; IEC 62196-1; IEC 61851-1
Toma para cargar Vehículos Eléctricos en modo 1 y 2
Toma Reforzada: **probada con ciclos de carga de 8h a 230 V ~ 16 A**
La toma soporta corrientes de hasta 16 A, y la corriente de carga está limitada por el VE y las regulaciones de cada país (8 A a 16 A)

Modo de Carga

MODO 1

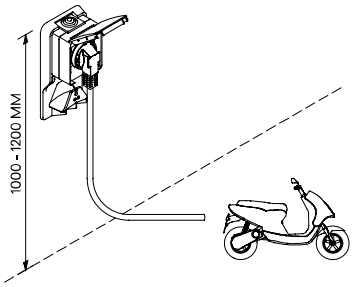

MODO 2

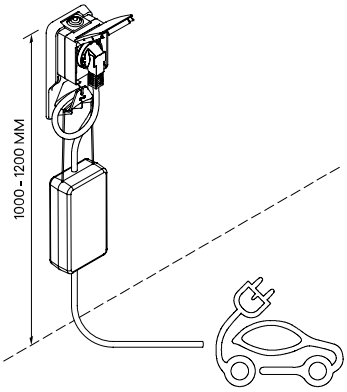

Dimensiones (mm)

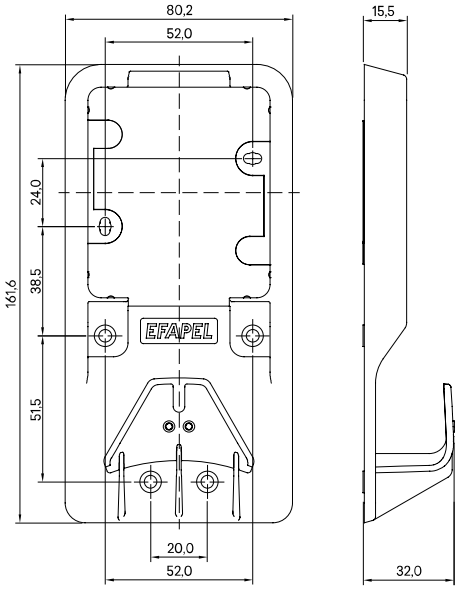

Esquema de Conexión

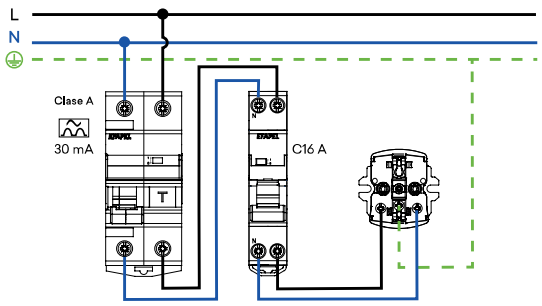

Instalación de una sola toma para cada circuito dedicado